Технические характеристики

CCCCCCC, C CC. (C x C)	260 mm x 260 mm
Створка, макс (Ш x В)	1500 mm x 2500 mm
Напряжение сети	230 / 400 V 50 Hz
Напряжение блока управления	24 VDC
Рабочее давление	6 bar
Расход воздуха	1150 l/min
Тип пневматического подключения	Быстросьёмник ½“

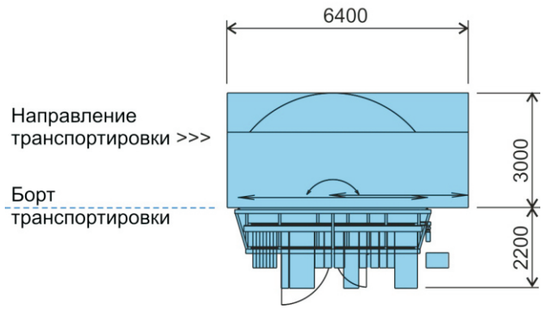

Тип FBA136
Центр монтажа фурнитуры на створку

- для уголков
- петли
- для блокад

Полный сервис LEMUTH - Гарантирует надежность инвестиций

НН НН ННННН НННННН НННННННН
НННННННННННН ННН НННННН Н НН НННННН:

- НННННННННННННН
- НННННННННН НННННННННННННН Н
  НННННН Н ННН НН НННН
- НННННННННННННН
- НН. НННННННННННННН
- НННННННННННН НННННННН
- Н НННННН
- НННННН Н НННННННННННН
- Н НННННННН НННННННННН
- Н НННН НННННННН

Н НННН Н Н Н НННННННН НННННННН Н НННН НННННННННННН:

- НННННННН Н НННННННН НННННН НННННННННННН (НННН)
- НННННННН Н НННННННН НННННН НННН НННН
- НННННННН НННННН НННННН Н НННННННННННН Н
  НННННННННННННН НННННН НННННН

LEMUTH GmbH • D-98617 Meiningen • Gleimershäuser Strasse 14
Fon +49 (0) 3693 9412-0 • Fax +49 (0) 3693 9412-50 • E-Mail: info@LEMUTH.com
www.LEMUTH.com

998_378 Prospekt FBA136_2014_russisch - Оставляем за собой право на технические изменения

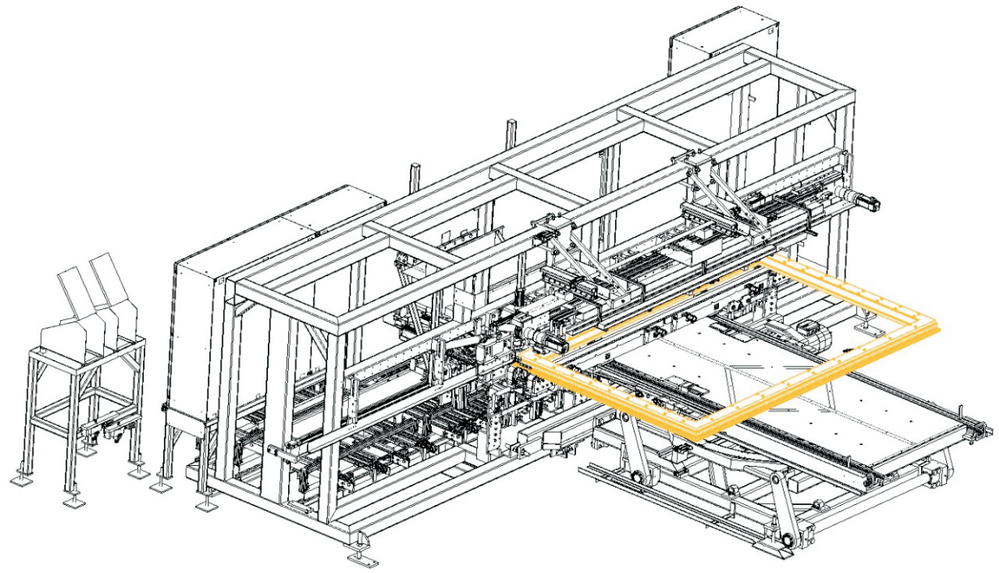

Для элементов из: ✓ ПВХ ✓ Дерево ✓ АЛУ

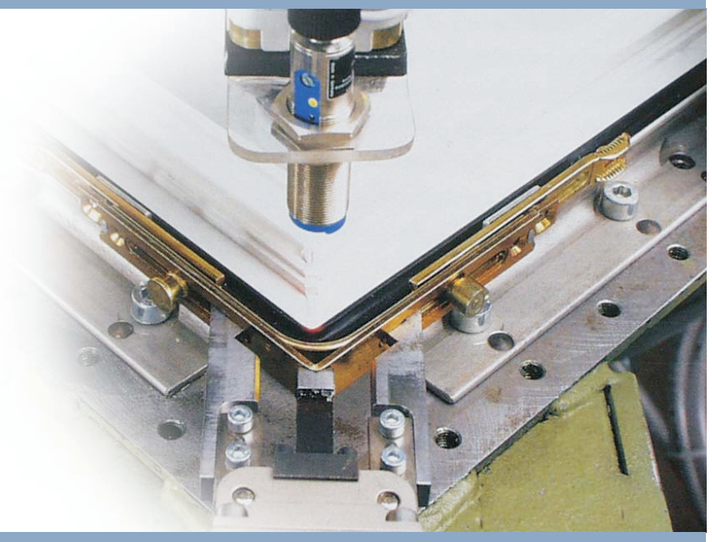

FBA136

Центр монтажа фурнитуры на створку

установки уголков и константной фурнитуры

FBA136

установки уголков и константной фурнитуры

Производственные линии серии FBA136 устанавливают уголки, петли и задвижки. Все операции транспортирования, подачи и обработки производятся автоматически. В стандартной модификации возможна работа с четырьмя разными размерами расположения фурнитурного паза. Подвижный борт оборудования позволяет работать с разными видами профиля.

Все автоматы LEMUTH имеют оптимальную комуникабельность между собой. Идеальным дополнением к автоматам для монтажа уголков, блокад и петель на створку FBA136, является автомат FBA138, предназначенный для автоматического монтажа заготовок фурнитуры, например задвижек и верхних шин. Если к этой линии добавить автоматическую установку укладывания, то весь процесс монтажа фурнитуры на створку становится полностью автоматическим.

Большое разнообразие фурнитуры

Оснащение магазинами модификации «highspeed» позволит использовать до 12 разных уголков, 7 петель и 5 задвижек.

Полная нейтральность фурнитуры

Центры монтажа LEMUTH нового поколения независят от системы фурнитуры. При переходе на новую систему фурнитуры оборудование переоснащается также, как ,например, при смене используемой системы профиля.

Точная обработка

Высоко-технологические компоненты, начиная от NC устройства позиционирования и заканчивая продуманной механики манипуляторов, гарантируют наилучшее качество автоматического монтажа. Доступные для оператора магазины, а также простой интерфейс ППК, обеспечивают оптимальное использование оборудования.

Монтаж уголков

- предназначен для автоматического монтажа всех угловых элементов

Подача уголков осуществляется с помощью 6 вибрирующих магазинов. Зависимо от фурнитуры в одном магазине размещаются до 70деталей. Соответсвтенно концепции монтажа с 1- или 2-минутным тактом, манипулятор захвата точно вставляет уголок в фурнитурный паз под углом 90° или 45° , для автоматического прикручивания.

Монтаж петель

- предназначен для автоматического монтажа петель, DWS и др

Манипулятор изымает петлю из магазина. Каждая ячейка магазина вмещает около 40 деталей. Перед установкой петли в створке надсверливаються 2 отверстия с помощью агрегата сверления. Быстрые пневматические шуруповерты прикручивают их.

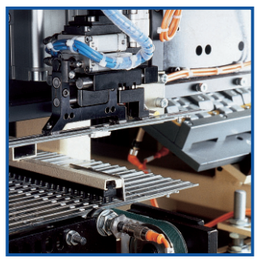

Монтаж блокады

- предназначен для блокад и удлинителей

Блокады подаются с помощью специальных магазинов с цепным приводом. На каждом магазине можно разместить до 80 элементов. Поворотный в 2 положения манипулятор изымает фурнитуру из магазина и подает ее к месту монтажа.

Простое управление и оптимальный сервис

Данные обработки могут предоставляться в режиме онлайн, по сети, либо вводится вручную в промышленный персональный компьютер (ППК). Большего комфорта с минимальными издержками предоставляют безпроводные комуникации. Ввод данных в компьютер очень прост и доступен для оператора. Наш персонал предоставит Вам компетентную техническую поддержку и сервис, как по телефону так и у Вас на предприятии.